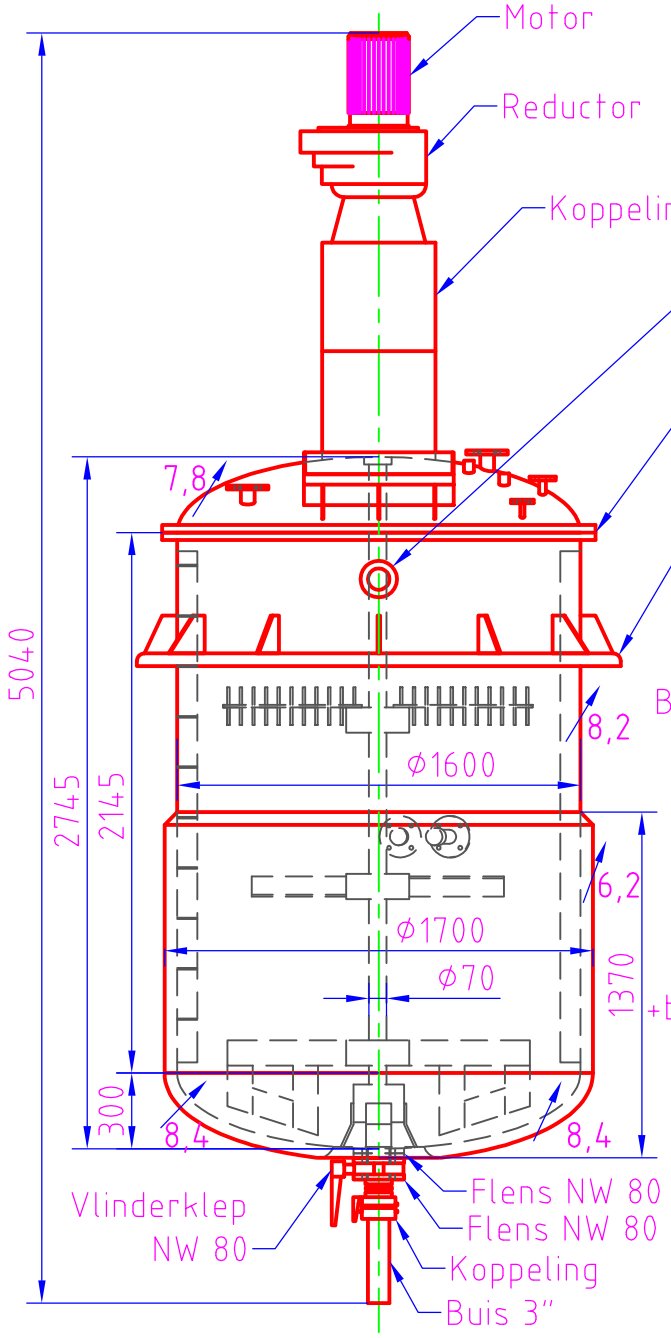

VOORAANZICHT

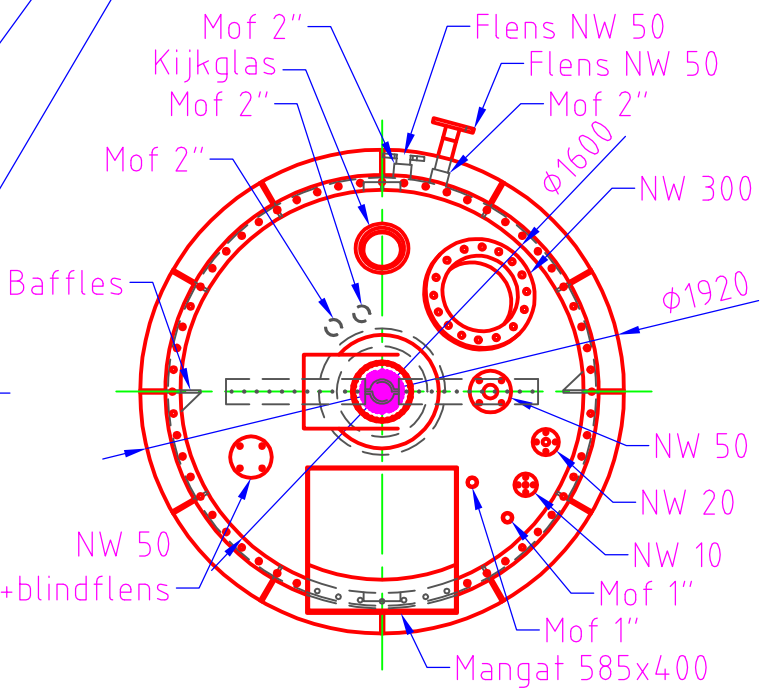

BOVENAANZICHT

Motor: 220DHK/380STER V; 22/12,7 A; 1430 t/min; cos phi 0,83.

SCHAAL 1:30	B.T.S. Belgian Tank Solutions Blvd. des Canadiens 122 7711 Dottignies Tel. 056/48.11.77	Datum : 04/07/06 Getekend : S.G.M Capaciteit: 4 500 L	
	Materiaal: INOX 304	CODE: 03.26.XY.02	A4